Кассета универсальная (емкости 4500-5000л х 2)

Т 5000/ТН 5000/TR 5000/ЭВЛ 4500/ЭВЛ 5000/КАС 4500 ЭВЛ

КАС 5000 ЭВЛ/КАС 5000 Т/КАС 5000 ТН

ТУ 2290-001-80536468-15

ДОБРОВОЛЬНАЯ СЕРТИФИКАЦИЯ

Назначение

Кассета универсальная с емкостями из полиэтилена Т 5000/ТН 5000/TR 5000/ЭВЛ 4500/ЭВЛ 5000/КАС 4500 ЭВЛ/КАС 5000 ЭВЛ/КАС 5000 Т/КАС 5000 ТН (далее Емкости в обрешетке) предназначены для хранения воды, пищевых продуктов (без ограничений), для агрессивных сред, например, дизтоплива различных масел и других химических веществ, в том числе сельскохозяйственных удобрений.

Данные емкости могут использоваться для подключения к системам водоснабжения в индивидуальных и производственных помещениях.

Емкости предназначены для хранения жидкостей и веществ с плотностью, не превышающей плотность воды (1 г/см^3 или 1000 кг/м^3) и входящих в таблицу химической стойкости со значением «R» (стойкий).

Емкости серии КАС предназначены для хранения жидкостей и веществ с плотностью до 1,5 г/см3 (1500 кг/м3) и входящих в таблицу химической стойкости со значением «R» (стойкий).

Техническое описание

Емкости изготавливаются из пищевого химически стойкого полиэтилена низкой плотности высокого давления (LLDPE, линейный ПВД) в соответствии с ТУ 2290-001-80536468-15 и соответствуют необходимым сертификационным требованиям, действующим на территории РФ. Материал баков устойчив к ультрафиолетовому воздействию, не горюч, не изменяет физических, химических и вкусовых свойств хранящихся жидкостей.

Емкости имеют заливные горловины, закрываемые крышками с дыхательными клапанами. Диаметр крышки позволяет производить обслуживание емкостей внутри.

Основные характеристики приведены в таблицах ниже.

Технология ротационного формования позволяет изготавливать емкости без швов, без внутренних напряжений, что значительно повышает надежность, прочность и долговечность изделий.

По желанию заказчика емкость может быть подготовлена для установки отводов, патрубков, штуцеров, манжет.

Емкости в обрешетке изготовлены из материалов (корпус емкости – полиэтилен, комплектующие – различные пластики, металл, резина, обрешетка – металл), которые могут быть вторично переработаны.

Кассета-обрешетка представляет собой сборно-разборную металлическую конструкцию, занимает минимальный объем при транспортировке и не требует выполнения сварочных работ на месте сборки.

Кроме стандартных проушин под выполнение строповочных работ имеются вырезы под вилочный погрузчик с боковой и с торцевой сторон кассеты-обрешетки. Стяжные элементы конструкции плотно фиксируют емкости в обрешетке, создавая дополнительную защиту от трения. В кассете-обрешетке предусмотрены специальные технологические вырезы для удобства обслуживания системы слива.

Приведенная в разделах «Правила эксплуатации», «Транспортировка и хранение» информация содержит указания обязательные для выполнения при монтаже, эксплуатации и техническом обслуживании емкостей.

Основные характеристики

№	Наименование	Габаритные размеры, мм		
		Длина	Ширина	Высота
1.	Обрешетка - кассета универсальная 4500-5000л	4420	2140	1834
2.	Кассета универсальная (ТН 5000х2шт.) / (КАС 5000 ТНх2шт.)	4420	2140	1975
3.	Кассета универсальная (Т 5000х2шт.) / (КАС 5000 Тх2шт.)	4420	2140	2310
4.	Кассета универсальная (ЭВЛ 4500х2шт.) / (КАС 4500 ЭВЛ)	4420	2140	2155
5.	Кассета универсальная (ЭВЛ 5000х2шт.) / (КАС 5000 ЭВЛх2шт.)	4420	2140	2155
6.	Кассета универсальная (TR 5000х2шт.)	4420	2140	2050

Модель	Объем, л	Высота,мм	Диаметр, мм	Диаметр горловины, мм
Емкость Т 5000	5000	2145	1825	400
Емкость ТН 5000	5000	1810	1995	400
Емкость TR 5000	5000	1880	2000	450
Емкость ЭВЛ 4500	4500	1835	1875	400
Емкость ЭВЛ 5000	5000	1995	1865	400
Емкость КАС 5000 ЭВЛ	5000	1995	1865	400
Емкость КАС 5000 ТН	5000	1810	1995	400

Примечание. В связи со свойствами материала реальные линейные размеры емкостей могут изменяться в пределах 4%, толщина стенок может изменяться в пределах 30%.

Комплект поставки

1.	Емкость Т 5000/ТН 5000/TR 5000/ЭВЛ 4500/ЭВЛ 5000/КАС 5000 ЭВЛ/КАС 5000 ТН (по выбору покупателя)	2	шт.
2.	Каркас верхний	1	шт.
3.	Каркас нижний	1	шт.
4.	Сегмент стяжной	16	шт.
5.	Стойка основная	4	шт.
6.	Стойка торцевая	2	шт.
7.	Болт М12х55 сталь цинк DIN933	12	шт.
8.	Болт М16х35 сталь цинк DIN933	16	шт.
9.	Гайка М12 сталь цинк DIN934	12	шт.
10.	Гайка М16 сталь цинк DIN934	16	шт.
11.	Гайка М20 сталь цинк DIN934	32	шт.
12.	Шпилька М20х500 сталь цинк DIN975	16	шт.

При предустановленной системе слива:

№	Наименование	Раздельный боковой слив	Объединенный боковой слив	Раздельный торцевой слив	Объединенный торцевой слив	Единицы измерения
1.	Отвод G2 90 НР-НР 8020401	2	2	2	2	шт.
2.	Гайка накидная D2" пластик	2	2	2	2	шт.
3.	Патрубок G2 елка-ВР 8000402	2	4	2	4	шт.
4.	Патрубок G2 елка-НР 8001401	4	2	4	2	шт.
5.	Кран шаровый 2" пластик Италия	2	1	2	1	шт.
6.	Тройник G2 ВР-ВР-НР ПП 8028401	-	1	-	1	шт.
7.	Рукав для питьевой воды 50мм	1	1	5	3	м.
8.	Хомут 40-60х12 винтовой нерж. А2 DIN3017	4	6	4	6	шт.

Производитель оставляет за собой право вносить изменения в состав комплектующих, конструкцию изделий без изменения эксплуатационных характеристик изделия. Технические изменения могут быть совершены без предварительного уведомления.

Сборка (в случае поставки отдельными компонентами)

Рисунок 1- Емкости 4500-5000л в универсальной обрешетке кассета 2 шт.

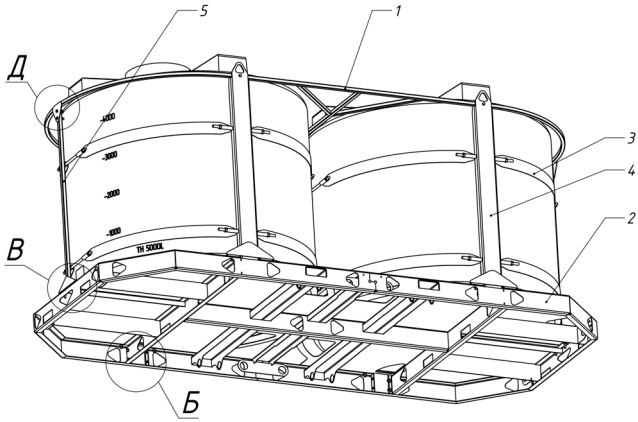

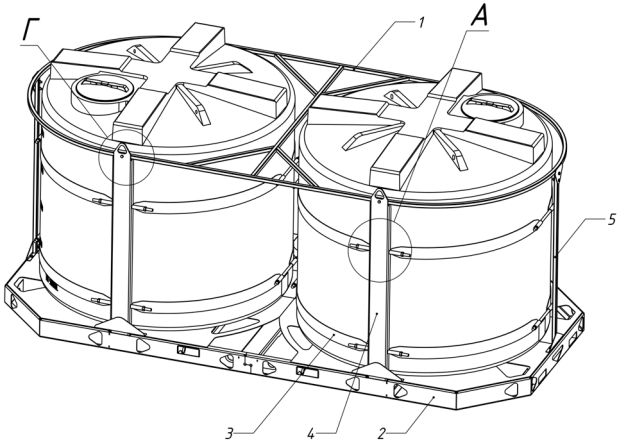

1) Установить каркас нижний на ровное основание;

2) Установить в соответствующие пазы каркаса нижнего по стойке основной, осуществить крепление с помощью болтов м16х35 и гаек м16;

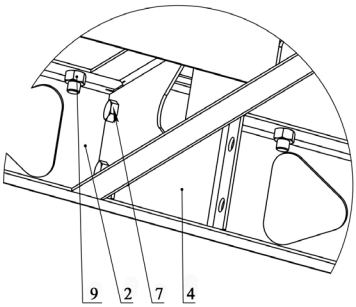

Рисунок 2 - Вид Б

3) В случае отсутствия на сборочной площадке высокого тельфера или иного крана (и прочего погрузочно-разгрузочного оборудования), позволяющего поднять емкости на высоту 1800 мм от уровня пола до дна емкости, установить емкости на каркас нижний, в случае наличия требуемого оборудования установку емкостей производить после п.5;

4) Установить в соответствующие пазы каркаса нижнего по стойке торцевой, осуществить крепление с помощью болтов м12х55 и гаек м12;

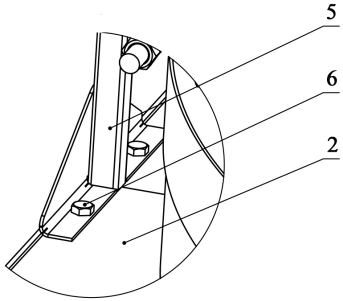

Рисунок 3 - Вид В

5) Установить каркас верхний сверху стоек основных и торцевых, осуществить крепление с помощью болтов м12х55 и гаек м12;

Рисунок 4 - Вид Г и Д

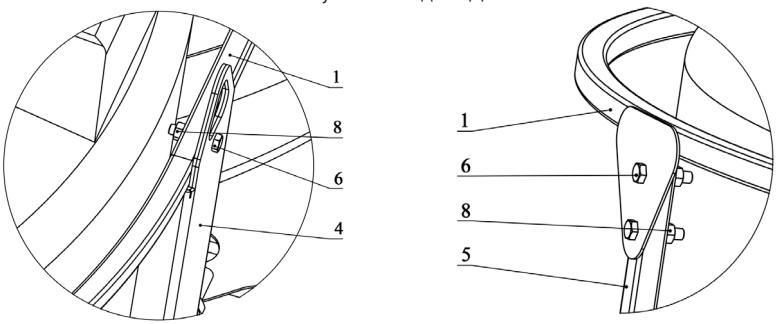

6) Закрепить на стойках основных сегменты стяжные с помощью шпилек м20х500 и гаек м20;

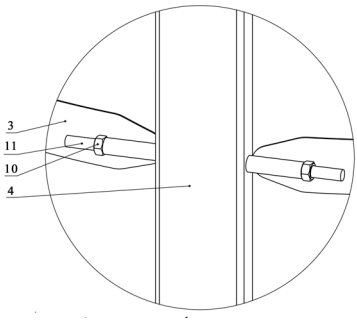

Рисунок 5 - Вид А

7) Осуществить крепление свободных концов сегментов стяжных между собой с помощью шпилек м20х500 и гаек м20;

8) Болтовые соединения консервировать смазкой «Литол-24» для обеспечения степени защиты ВЗ-4 по ГОСТ 9.014-78;

Монтаж системы слива

А) Раздельный слив

Рисунок 6 - Боковой индивидуальный слив

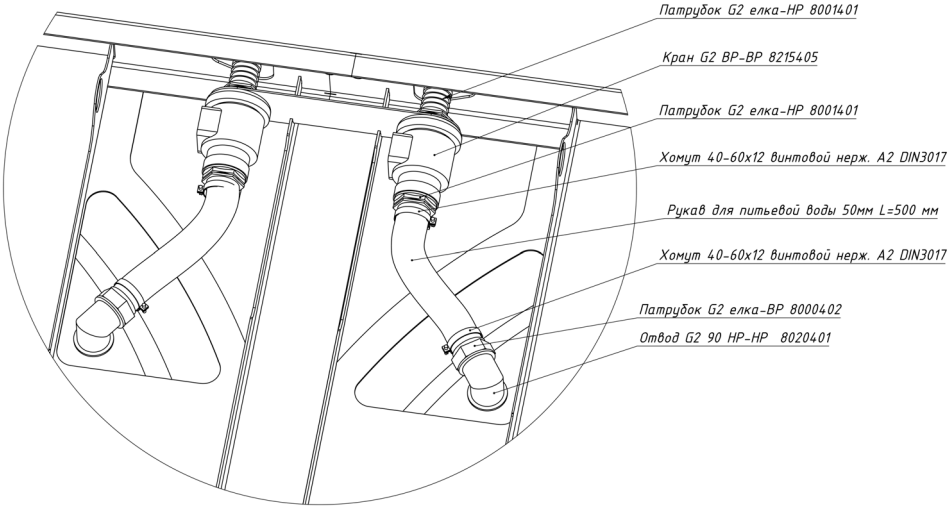

Рисунок 7 - Торцевой индивидуальный слив

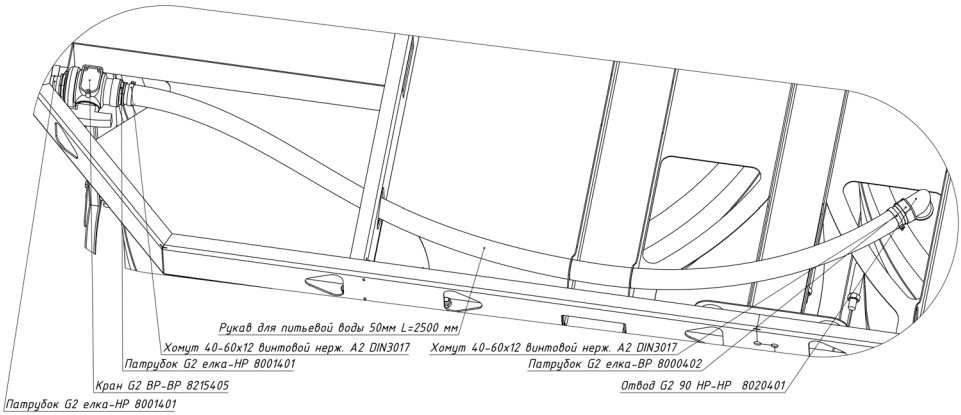

Рисунок 8 - Торцевой индивидуальный слив

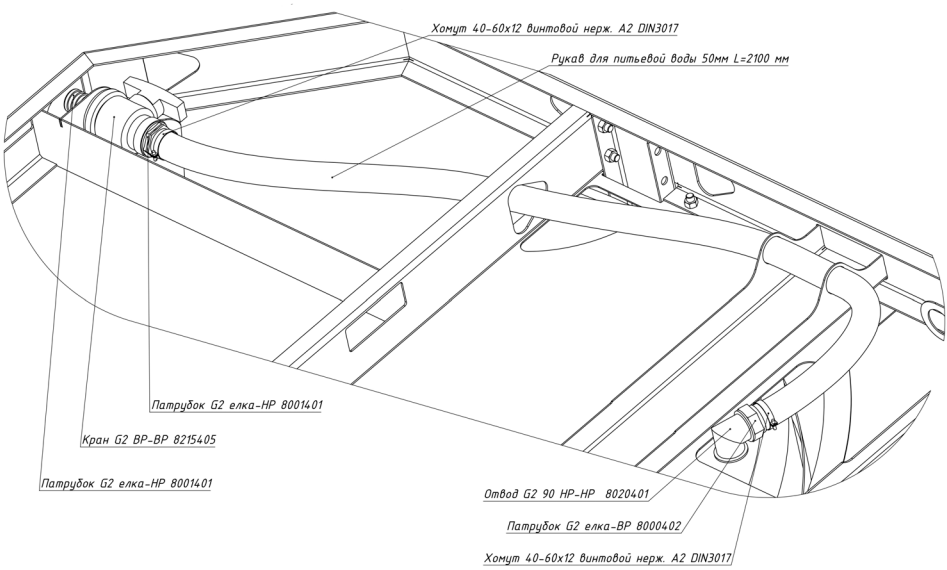

1) Перед началом производства работ досконально ознакомиться со схемой монтажа;

2) Определиться с местами установки отводов G2 90 НР-НР для каждой из емкостей (т.е. требуется определить будет осуществляться слив в боковую или же торцевую сторону);

3) Снаружи емкости подсветить фонариком со стороны дна емкости место установки отвода, изнутри емкости отметить маркером центр будущего отверстия, использовать гайку накидную D2" для понимания размеров отвода;

4) С помощью электродрели или шуруповерта, оборудованного корончатым сверлом ø50 мм, произвести сверление отверстия в емкости;

5) Очистить дно емкости от образовавшейся стружки и пыли;

6) Установить отвод G2 90 НР-НР в отверстие снизу емкости (предварительно нанеся на резьбовые части отвода ФУМ-ленту и установив между отводом и емкостью (снаружи емкости) уплотнительное кольцо – прокладку 86 х 59 х 4), изнутри емкости зафиксировать отвод с помощью гайки накидной D2";

7) Снаружи емкости установить на отвод G2 90 НР-НР патрубок G2 елка-ВР;

8) Зафиксировать кран на специальных крепежных пластинах нижнего каркаса – для этого кран ставится передней частью к пластине и притягивается к ней с помощью патрубка G2 елка-НР (на резьбовую часть которого предварительно нанесена ФУМ-лента), при этом ориентация ручки крана должна быть вверх при организации бокового слива и вбок для торцевого слива;

9) В заднюю часть крана устанавливается патрубок G2 елка-НР (на резьбовую часть которого предварительно нанесена ФУМ-лента);

10) Отмерить необходимую длину рукава для питьевой воды 50мм от патрубка, установленного на отвод, выходящий из емкости, до патрубка, установленного в заднюю часть крана;

11) С помощью ножа отрезать необходимую длину рукава для питьевой воды 50мм;

12) На конец патрубка, установленного на отвод, насадить рукав для питьевой воды 50мм, зафиксировать его на патрубке с помощью хомута 40-60х12;

13) В случае организации торцевого слива пропустить рукав через специальные позиционные кольца, предназначенные для фиксации рукава в безопасном положении в соответствии со схемой;

14) Второй конец рукава для питьевой воды 50мм установить на патрубке, установленном в конец крана, зафиксировать с помощью хомута 40-60х12;

15) Повторить требуемые монтажные операции для второй емкости.

Б) Объединенный слив

Рисунок 9 - Боковой объединенный слив

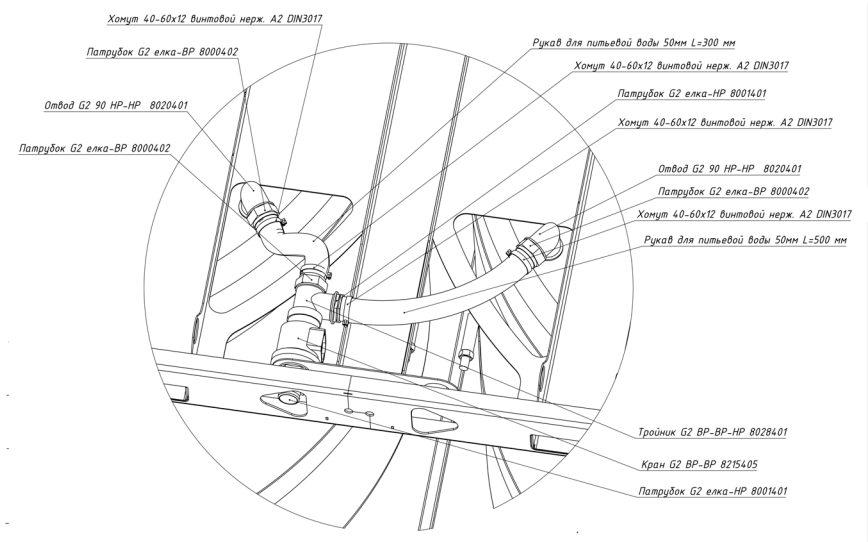

Рисунок 10 - Торцевой объединенный слив

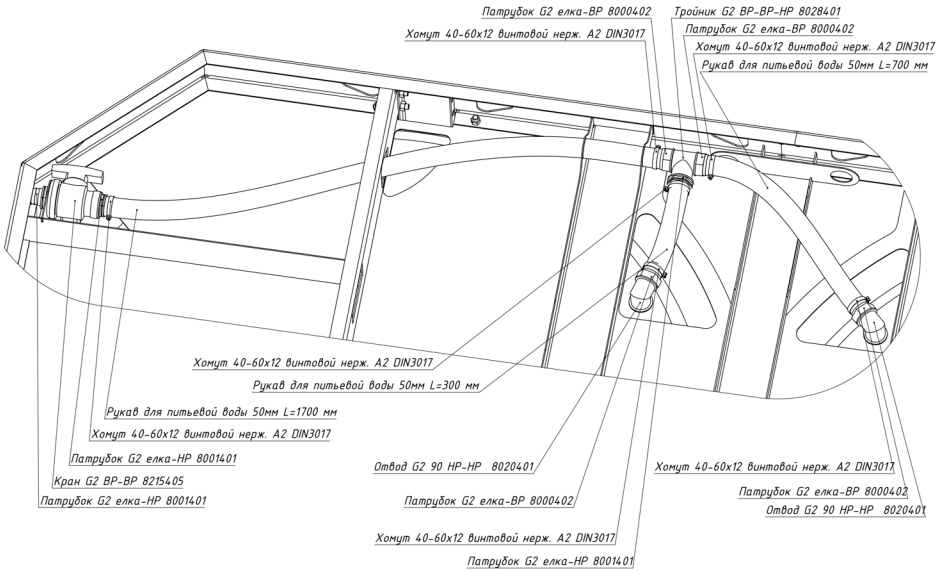

1) Перед началом производства работ досконально ознакомиться со схемой монтажа;

2) Определиться с местами установки отводов G2 90 НР-НР для каждой из емкостей (т.е. требуется определиться будет осуществляться слив в боковую или же торцевую сторону);

3) Снаружи емкости подсветить фонариком со стороны дна емкости место установки отвода, изнутри емкости отметить маркером центр будущего отверстия, использовать гайку накидную D2" для понимания размеров отвода;

4) С помощью электродрели или шуруповерта, оборудованного корончатым сверлом ø50 мм, произвести сверление отверстия в емкости;

5) Очистить дно емкости от образовавшейся стружки и пыли;

6) Установить отвод G2 90 НР-НР в отверстие снизу емкости (предварительно нанеся на резьбовые части отвода ФУМ-ленту), изнутри емкости зафиксировать отвод с помощью гайки накидной D2";

7) Снаружи емкости установить на отвод G2 90 НР-НР патрубок G2 елка-ВР;

8) Повторить операции п.2-п.7 для второй емкости;

9) Зафиксировать кран на специальных крепежных пластинах нижнего каркаса – для этого кран ставится передней частью к пластине и притягивается к ней с помощью патрубка G2 елка-НР (на резьбовую часть которого предварительно нанесена ФУМ-лента), при этом ориентация ручки крана должна быть вверх при организации бокового слива и вбок для торцевого слива;

10) В случае организации бокового слива в заднюю часть крана устанавливается тройник G2 ВР-ВР-НР, повернув одним из колен ко второй емкости; в случае же организации торцевого слива в заднюю часть крана устанавливается патрубок G2 елка-НР (на резьбовую часть которого предварительно нанесена ФУМ-лента);

11) Отмерить необходимую длину отрезков рукава для питьевой воды 50мм от патрубка в соответствии с монтажной схемой;

12) С помощью ножа отрезать необходимые отрезки рукава для питьевой воды 50мм;

13) В случае организации бокового слива в тройник устанавливают патрубок G2 елка-ВР и патрубок G2 елка-НР (на резьбовые части которых предварительно нанесена ФУМ-лента); в случае же организации торцевого слива место установки тройника находится в подвешенном виде у позиционных колец нижнего каркаса, для этого в тройник устанавливаются патрубок G2 елка-ВР 2 шт. и патрубок G2 елка-НР 1 шт. (на резьбовые части которых предварительно нанесена ФУМ-лента);

14) Установить все требуемые отрезки рукава для питьевой воды 50мм, зафиксировать его на патрубках с помощью хомута 40-60х12;

15) В случае организации торцевого слива пропустить рукав через специальные позиционные кольца, предназначенные для фиксации рукава в безопасном положении в соответствии со схемой.

Правила эксплуатации

- В соответствии с сертификатом соответствия, свойства полиэтилена допускают эксплуатацию емкостей при температуре окружающей среды и хранимых в них продуктов от -30°С до +60°С.
- Использование жидкостей с температурой выше +60°С для промывки и пропаривания емкости не допускается.
- При вероятности даже локального перегрева поверхности емкости до температуры выше +60°С, нагрев рабочей жидкости в емкости запрещен.
- Емкости не предназначены для работы под избыточным давлением, также не допускается создание разрежения внутри емкости.
- Использование емкостей в обрешетке для хранения и накопления жидких агрессивных продуктов, в т.ч. с плотностью, превышающей плотность воды (1г/см3 или 1000кг/м3), должно быть согласовано с изготовителем и соответствовать таблице химической стойкости. В случае использования указанных жидкостей без согласования, производитель ответственности за деформацию/выход из строя емкостей в обрешетке не несет!
- Использование емкостей серии КАС для хранения и накопления жидких агрессивных продуктов, в т.ч. с плотностью более 1,5 г/см3 (1500 кг/м3) должно быть согласовано с изготовителем и соответствовать таблице химической стойкости. В случае использования указанных жидкостей без согласования, производитель ответственности за деформацию/выход из строя емкостей не несёт!
- В случае присоединения к емкостям в обрешетке дополнительного оборудования или установки их в системах водоснабжения рекомендуется проверить все места соединений с емкостью на герметичность.
- Подключение к емкостям арматуры и/или трубопровода должно осуществляться таким образом, чтобы исключалось поперечное и/или продольное нагружение емкости и установленной на ней гидравлической арматуры весом подключаемого оборудования и/или трубопровода. Рекомендуется использование компенсаторов (особенно при использовании фланцевого соединения), либо

гибкого трубопровода.

- При подключении к емкости трубопровода, либо арматуры массой более 10кг обязательно использование опор, компенсирующих нагрузку подключаемого оборудования и/или трубопровода.
- Перед заполнением емкостей в обрешетке жидкостью необходимо убедиться в отсутствии явных дефектов, способных повлиять на герметичность или прочность емкости, а также вызвать поломку оборудования.
- Для мытья емкостей в обрешетке можно использовать мягкие моющие средства или мыльный раствор.
- Не допускается использование абразивных веществ.
- На наружной поверхности емкостей указана дата изготовления. Нанесение знаков опасности, предупредительных знаков и т.д. выполняется потребителем самостоятельно.
- Емкости в обрешетке должны устанавливаться на ровной горизонтальной подготовленной поверхности, выдерживающей массу заполненной емкости в обрешетке. Днище кассеты-обрешетки должно полностью опираться на эту поверхность.
- Эксплуатация емкостей при хранении опасных веществ должна выполняться в соответствии с действующей нормативной документацией.
- Обязателен периодический осмотр емкостей в обрешетке, самой кассеты-обрешетки, установленных на них комплектующих на отсутствие повреждений и надлежащее функционирование.
- В кассете-обрешетке допускается использование емкостей Т 5000, ТН 5000, TR 5000, ЭВЛ 4500, ЭВЛ 5000, КАС 4500 ЭВЛ, КАС 5000 ЭВЛ, КАС 5000 Т, КАС 5000 ТН производства ООО «ЭкоПром СПб».
  Внимание! При проведении различных работ внутри емкостей необходимо учитывать практически полное отсутствие естественной вентиляции внутри емкостей, а так же использовать специальные средства защиты органов дыхания и зрения (особенно при использовании токсичных веществ, либо проведении сварочных работ).

Внимание! Присоединение к емкостям дополнительного оборудования, либо подключение емкостей к системе водоснабжения должно производится квалифицированными специалистами.

Транспортировка и хранение

Допускается транспортировка наполненных емкостей в обрешетке любым видом транспорта соответствующих габаритов и грузоподъемности в соответствии с правилами, действующими на транспорте конкретного вида, при соблюдении следующих условий:

1. Емкости в обрешетке устанавливаются на ровную горизонтальную подготовленную поверхность, выдерживающую массу заполненной емкостей в обрешетке. Днище кассеты-обрешетки должно полностью опираться на эту поверхность.
2. Емкости заполняются и опустошаются только в установленном на транспорт состоянии.
3. Емкости и кассета-обрешетка должны быть надежно закреплены и защищены от опрокидывания.
4. Скорость транспортировки не выше 25 км/ч.
5. Условия транспортировки емкостей в обрешетке должны обеспечивать сохранность качества, как самих емкостей, так и подключенного или смонтированного на ней оборудования, а так же предохранять их от загрязнений, повреждений, деформаций.

Для уменьшения нагрузки, испытываемой стенками емкостей при транспортировке в не полностью заполненном состоянии, рекомендуется использовать гасители скорости жидкости.

Погрузочные и разгрузочные работы емкостей в обрешетке производятся только в пустом состоянии.

Гарантия изготовителя

Срок службы емкостей в обрешетке, предназначенных для хранения неопасных и неагрессивных жидких веществ (вода, пищевые продукты и пр.) - до 10 лет, емкостей, предназначенных для хранения слабоагрессивных жидкостей, в т.ч. дизельного топлива - 7 лет, емкостей предназначенных для хранения агрессивных жидкостей - 3 года.

Емкости в обрешетке эксплуатируются в течение срока службы на основании оценки состояния по следующим критериям:

- отсутствуют течи по корпусу, кассете-обрешетке и комплектующим/арматуре;
- отсутствуют трещины, растрескивания, следы деструкции материала на внешней и внутренней поверхностях емкостей, кассеты-обрешетки;
- отсутствуют влияющие на безопасную эксплуатацию емкостей и кассеты-обрешетки деформации и повреждения;

Гарантийный срок службы - 12 месяцев со дня продажи при соблюдении потребителем указаний разделов «Правила эксплуатации», «Транспортировка и хранение».

Гарантия не распространяется в случаях:

1. Нарушения указаний разделов «Правила эксплуатации», «Транспортировка и хранение».
2. Механических повреждений емкостей и их комплектующих или кассеты-обрешетки.
3. Самостоятельного присоединения к емкостям дополнительного оборудования или самостоятельного подключения емкостей к системе водоснабжения.
4. Изменения комплектации, либо самостоятельной доработки емкостей или кассеты-обрешетки без согласования с изготовителем.
5. Действия непреодолимой силы (несчастный случай, пожар, наводнение, неисправность электрической сети, удар молнии, ураган и т.д.).

Гарантийное обслуживание

Гарантийный талон №_____

Наименование позиции .....

Продавец .....

Дата продажи .....

место
для
печати

Доставка по России

PROFAZS

Производитель не несет ответственности за возможные опечатки различного характера, возникшие при печати.